CARACTERISTIQUES ET PERFORMANCES

Caractéristiques du P50

Détails	Spécifications
Marque	Honda
Modèle	P 50
Type de véhicule	cyclomoteur
Dimensions	
Longueur hors-tout	1,67 m (1,73 m pour le modèle Pays-Bas)
Largeur hors-tout	0,62 m
Hauteur hors-tout	1,02 m (1,05 m pour le modèle Pays-Bas)
Empattement	1,07 m (1,09 m pour le modèle Pays-Bas)
Garde au sol minimale	0,11 m (0,13 m pour le modèle Pays-Bas)
Poids	
A vide	45 kg (46 kg pour le modèle Pays-Bas)
Répartition du poids à vide :	
Avant	14 kg (13 kg pour le modèle Pays-Bas)
Arrière	31 kg (33 kg pour le modèle Pays-Bas)
Répartition du poids en charge :	
Avant	29 kg (33 kg pour le modèle Pays-Bas)
Arrière	71 kg (84 kg pour le modèle Pays-Bas)
Performances	
Vitesse maximale	40 km-h (37 km-h pour le modèle Pays-Bas)
Rampes maximale gravies	5°10'
Moteur	
Carburant utilisé	essence
Type du moteur	à 4 temps, refroidissement par air
Nombre et disposition des cylindres	1, faisant un angle de 10° avec l'horizontale.
Distribution	par soupapes et arbre à cames en tête
Cylindrée	49,3 cc
Alésage × course	42 × 35,6
Taux de compression	8,7 : 1
Pression de compression	12 kg/cm²
Puissance maximale	1,38 CV à 5.000 t/mn
Couple maximal	0,25 kg-m à 2.800 t/mn
Consommation minimale d'essence en charge maximale	270 gr/CV-h à 2.900 t/mn (350 gr/CV-h à 4.000 t/mn pour le modèle Pays-Bas).
Dimensions	longueur 396 mm largeur 278 mm hauteur 310 mm
Poids total	12 Kg (14 kg pour le modèle Pays-Bas)
Disposition	sur la roue arrière, avec bras de poussée
Démarrage	par pédalage

Détails	Spécifications
Nombre et type de carburateur	1, inversé
Filtre à air	à sec, à mousse d'uréthane
Capacité du réservoir d'essence	2,5 litres
Méthode de graissage	par barbotage
Capacité du réservoir d'huile	0,7 litre
Allumage	
Méthode d'allumage	par volant magnétique
Bobine d'allumage	courant alternatif haute-tension
Bougie	type C-6 HB
Transmission	
Démultiplication primaire	par pignons et chaîne
Rapport de démultiplication	2,74 : 1
Embrayage	automatique centrifuge
Démultiplication secondaire	par pignons et chaîne (par engrenages pour le modèle Pays-Bas).
Rapport de démultiplication	6,25 : 1 (6,95 : 1 pour le modèle Pays-Bas).
Direction	
Angle de braquage du guidon	75°
Largeur du guidon	570 mm
Angle d'inclinaison du pivot	66°
Chasse	4 cm
Pneu avant	2,00-17 (2PR) (23-2,00 pour le modèle Pays-Bas).
Pneu arrière	2,25-17 (2PR) (23-2,25 pour le modèle Pays-Bas).
Freins	
Avant	à tambour, à expansion interne
Arrière	à tenailles
Commandes : Avant	levier à droite du guidon
Arrière	levier à gauche du guidon
Suspension	
Avant	à roue poussée et ressort hélicoïdal
Eclairage	
Phare	6V-15W (modèle USA)
	6V-10W (modèles Standard Exportation et Grande-Bretagne)
	6V- 6W (modèles France, Belgique, Pays-Bas)
	6V-15W (modèle Allemagne)
Feu arrière	6V-5,3W (modèle USA)
	6V- 3W (modèles Standard Exportation et Grande-Bretagne)
	6V-1,8W (modèles France, Belgique, Pays-Bas)
	6V-1,8W (modèle Allemagne)
Feu stop	6V-17W (modèle USA)
	6V- 8W (modèles Standard Exportation et Grande-Bretagne)
	6V- 5W (modèles France, Belgique)

Courbes de performances routières

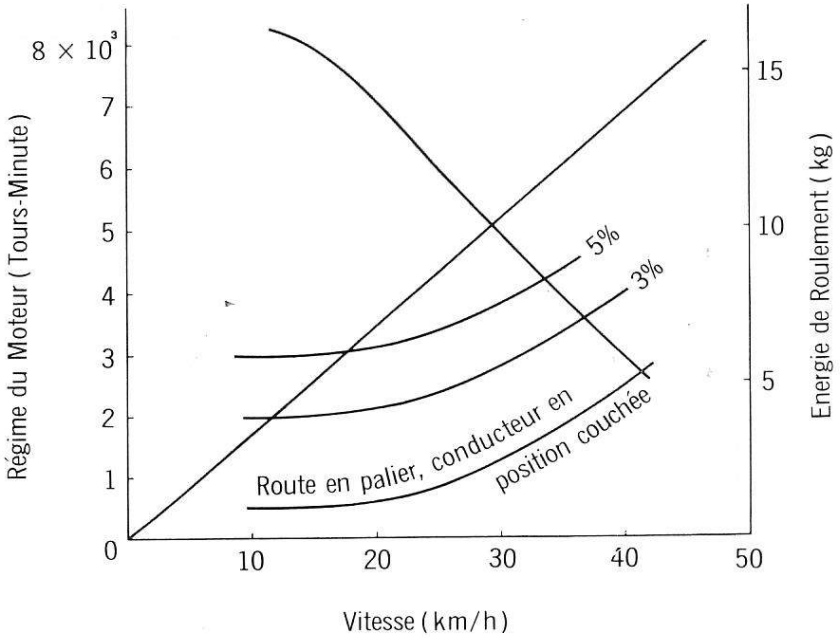

Courbes de performances du moteur

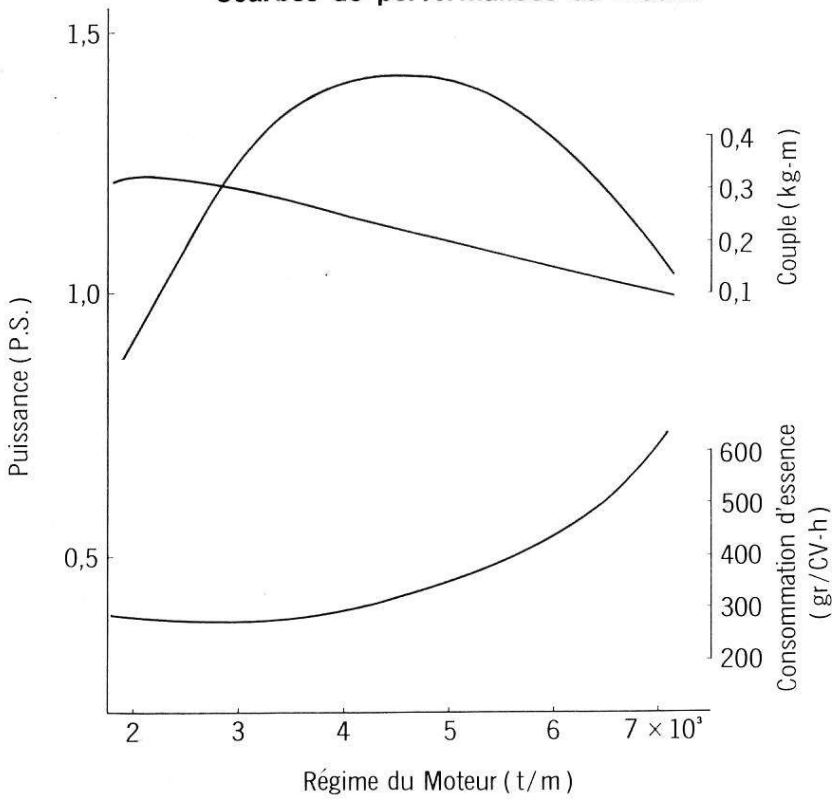

(**modèles Standard Exportation, Grande-Bretagne, Belgique, France et U.S.A.**)

Courbes de performances routières

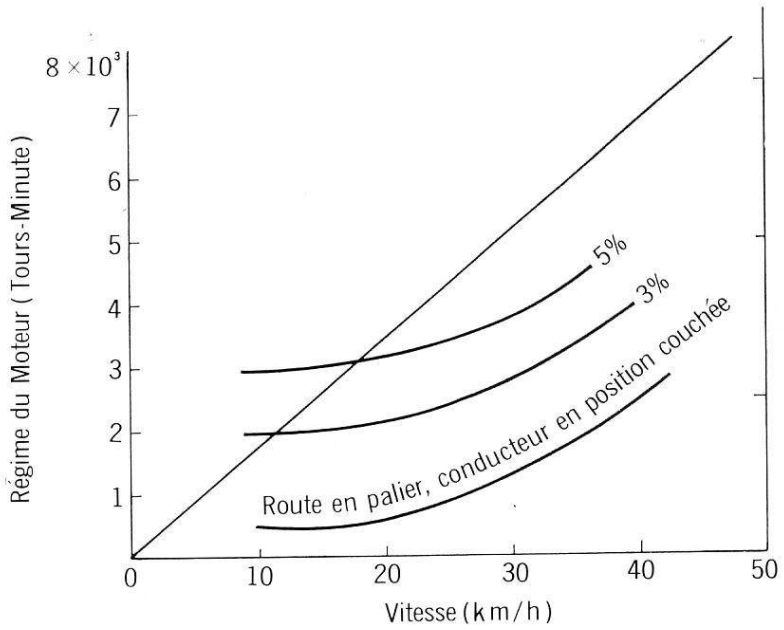

Courbes de performances du moteur

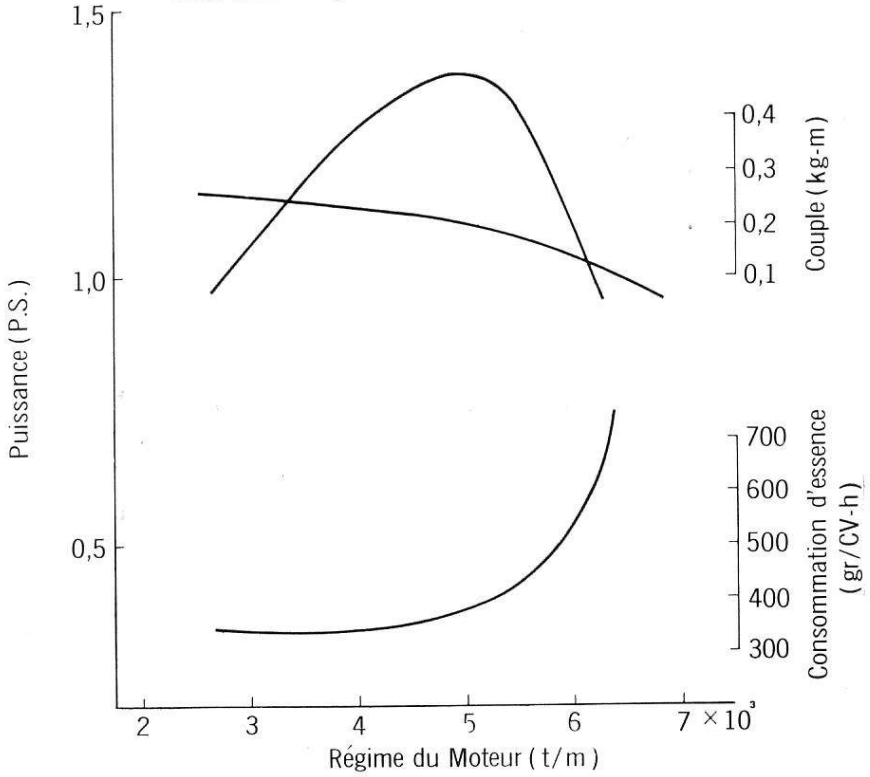

(**modèle Pays-Bas**)

PLAN DE CABLAGE (modèle Standard Exportation)

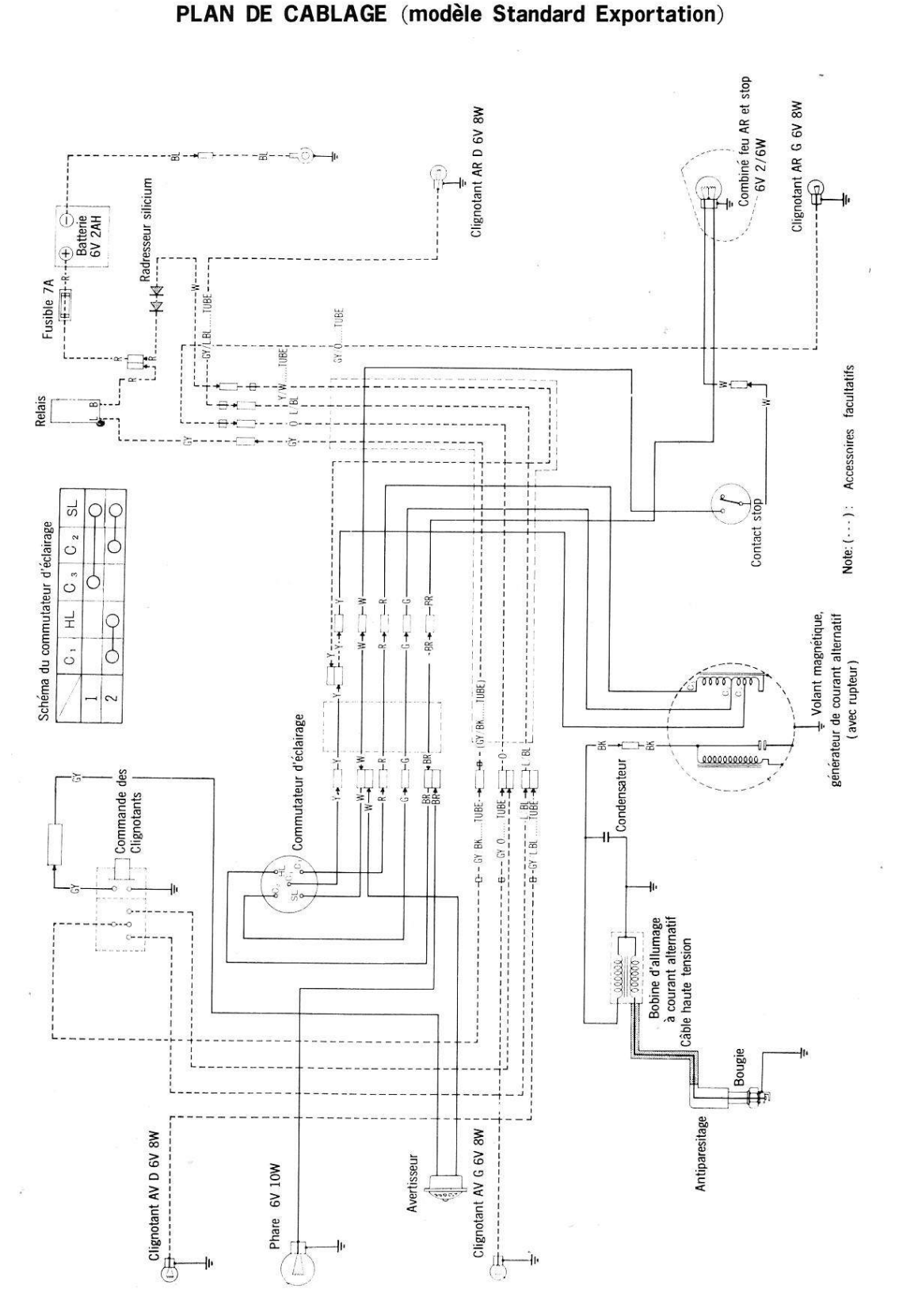

(modèle exportation France et Belgique)

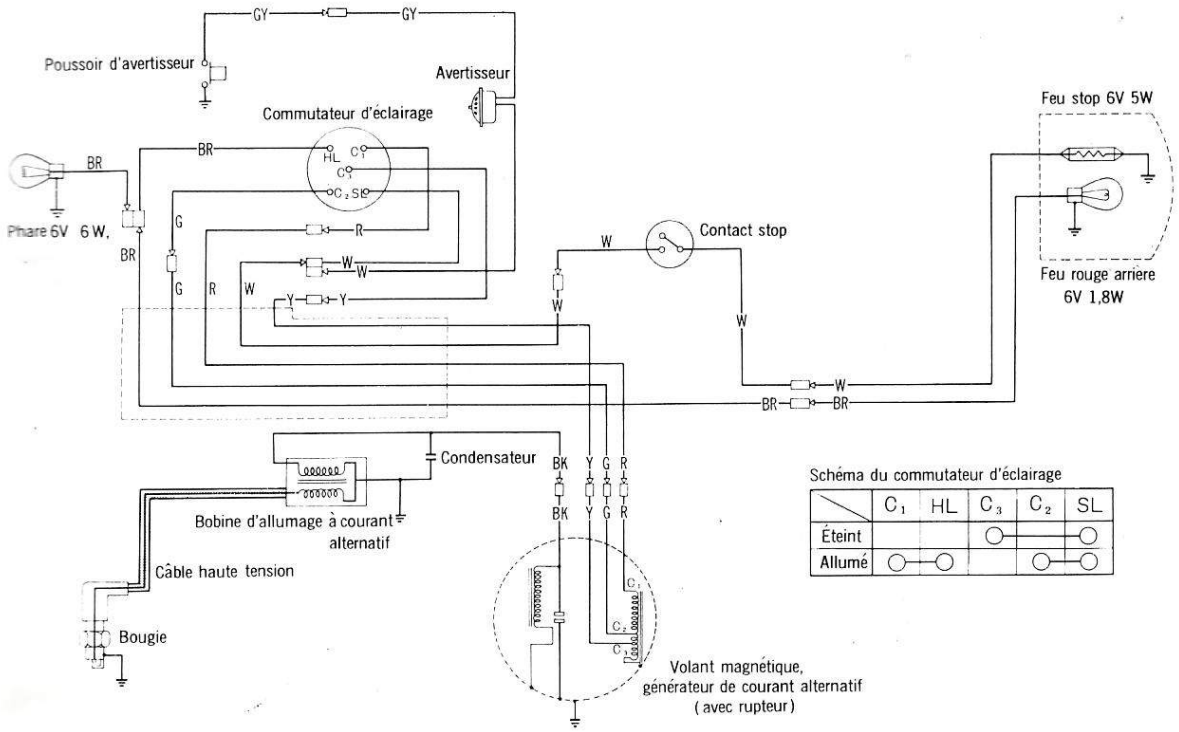

Schéma du commutateur d'éclairage

	C_1	HL	C_3	C_2	SL
Éteint			○	——	○
Allumé	○	—— ○		○	—— ○

(modèle exportation Pays-Bas)

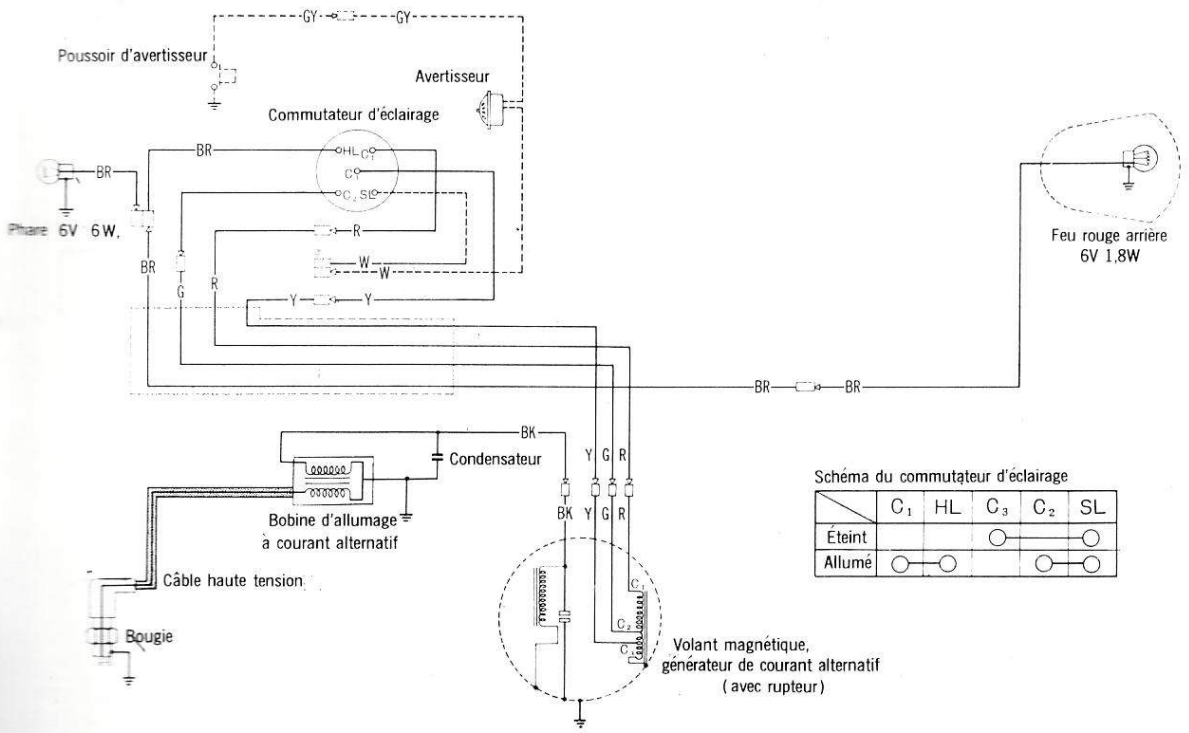

Schéma du commutateur d'éclairage

	C_1	HL	C_3	C_2	SL
Éteint			○	——	○
Allumé	○	—— ○		○	—— ○

(modèle exportation Grande-Bretagne)

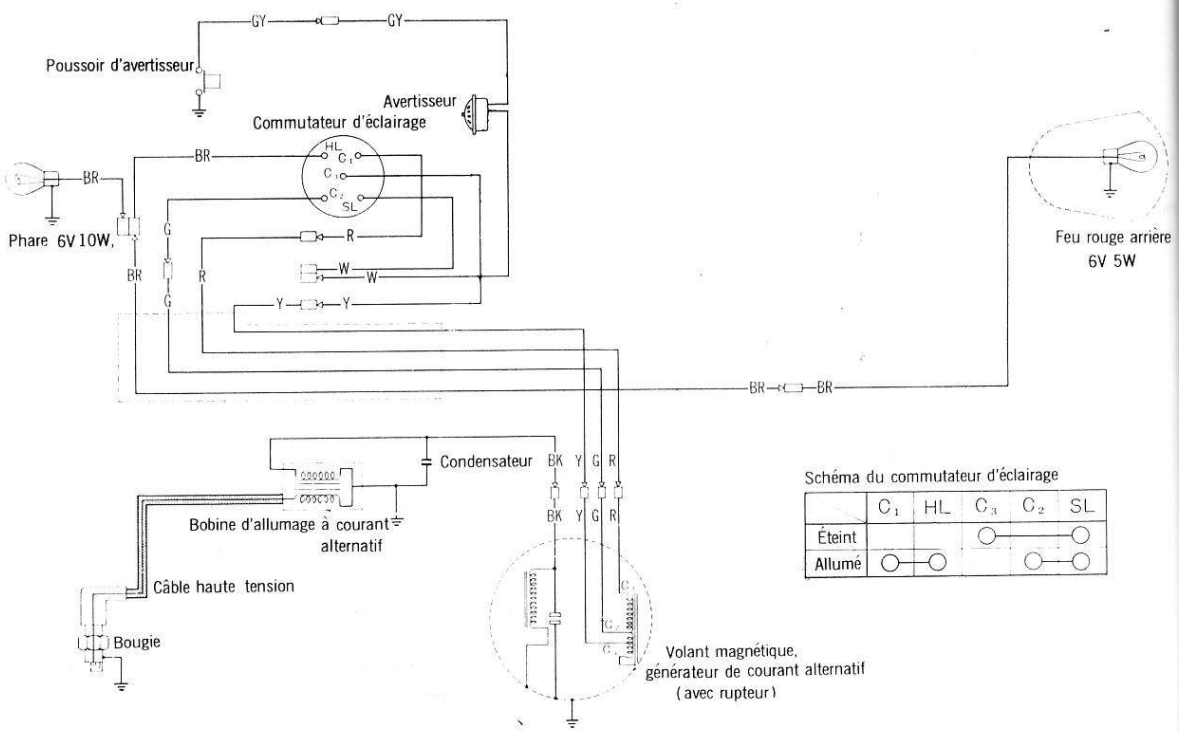

Schéma du commutateur d'éclairage

	C_1	HL	C_3	C_2	SL
Éteint			○		○
Allumé	○	○		○	○

(modèle exportation Allemagne)

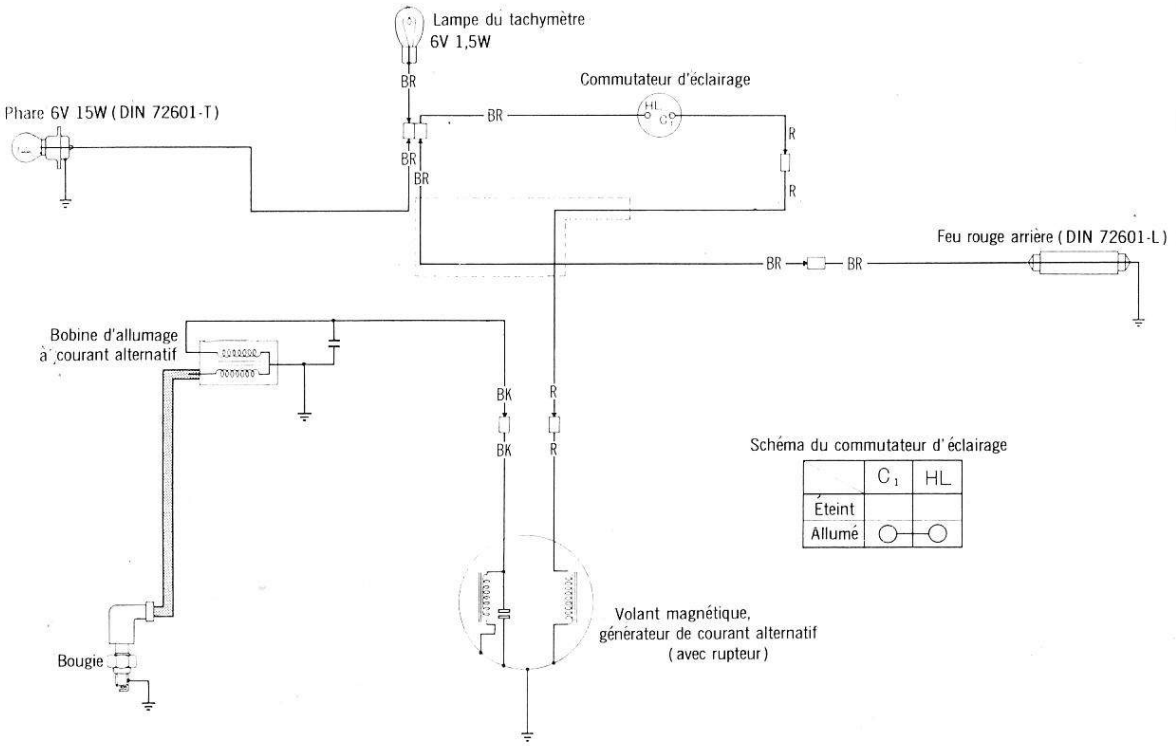

Schéma du commutateur d'éclairage

	C_1	HL
Éteint		
Allumé	○	○

Cotes extérieures
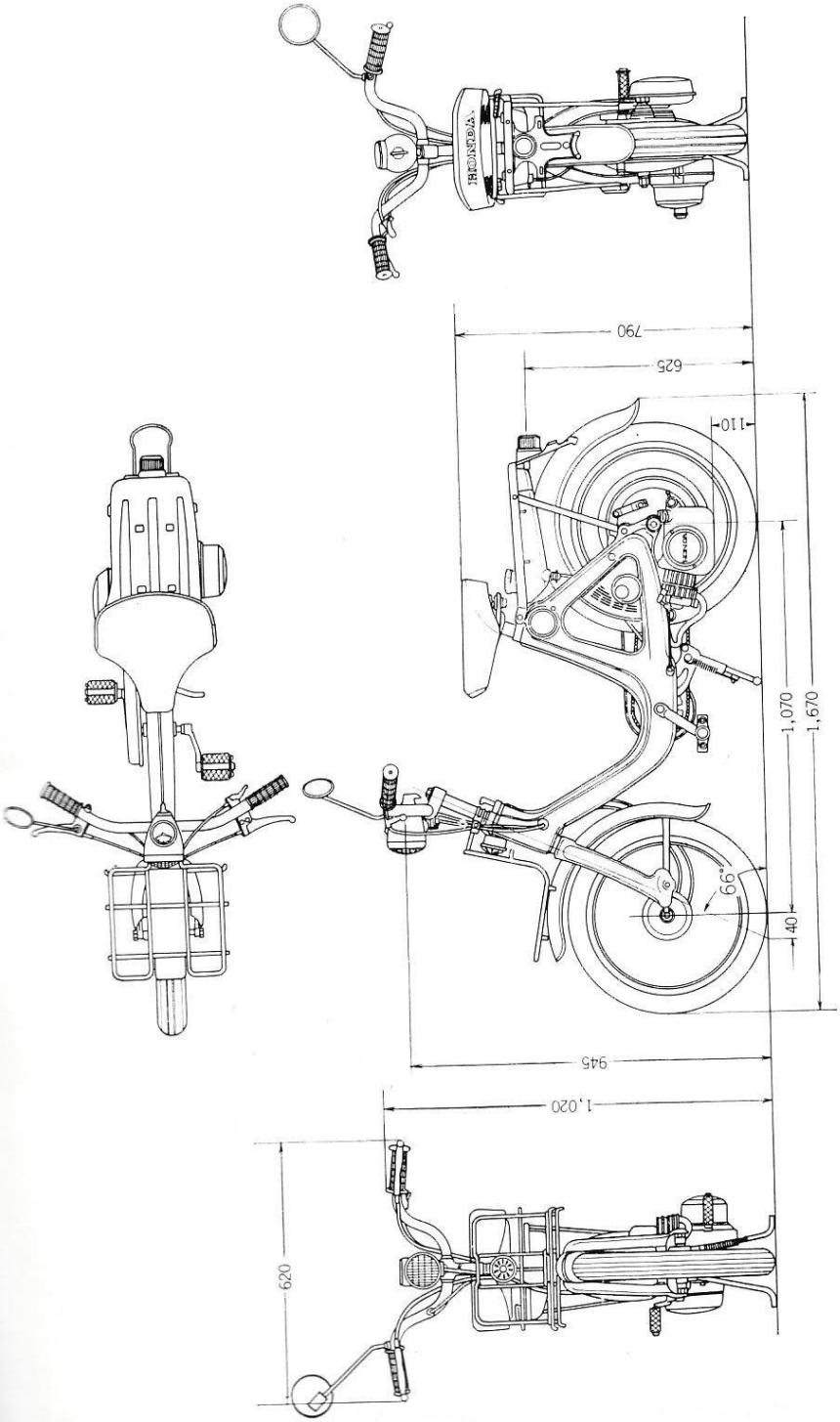
Unité : mm